REGIONE PIEMONTE
Provincia di Alessandria

COMUNE DI STREVI

Programma "nuovi progetti d'interventi" – D.L. n. 133/14 convertito in L. 164/14

INTERVENTO DI MESSA IN SICUREZZA DEL PROCESSO DI INSTABILIZZAZIONE A CARICO DEL VERSANTE OVEST DEL CONCENTRICO

TIPOLOGIA DI INTERVENTO:
a) qualificazione e manutenzione del territorio, mediante recupero e riqualificazione di volumetrie esistenti e di aree dismesse, nonchè alla riduzione del rischio idrogeologico

LIVELLO DI PROGETTAZIONE — ESECUTIVO

Oggetto della tavola
PARTICOLARI COSTRUTTIVI

data OTTOBRE 2015
scala VARIE
revisione
data

Gruppo di lavoro
GEO sintesi
Ing. Stefano SANDIANO
Geom. Roberto BOTTO

Progettisti
Ing. Luigi MARENCO
GEO sintesi - Associazione tra Professionisti
C.so Unione Sovietica, 560
10135 - Torino

Ing. Stefano SANDIANO
Via Aspromonte,16
15121 - Alessandria

tavola n.
B05

Il Responsabile Unico del Procedimento:

TUTTI I DIRITTI SU QUESTO ELABORATO SONO RISERVATI

SEZIONE TIPO INTERVENTO
Scala 1:50

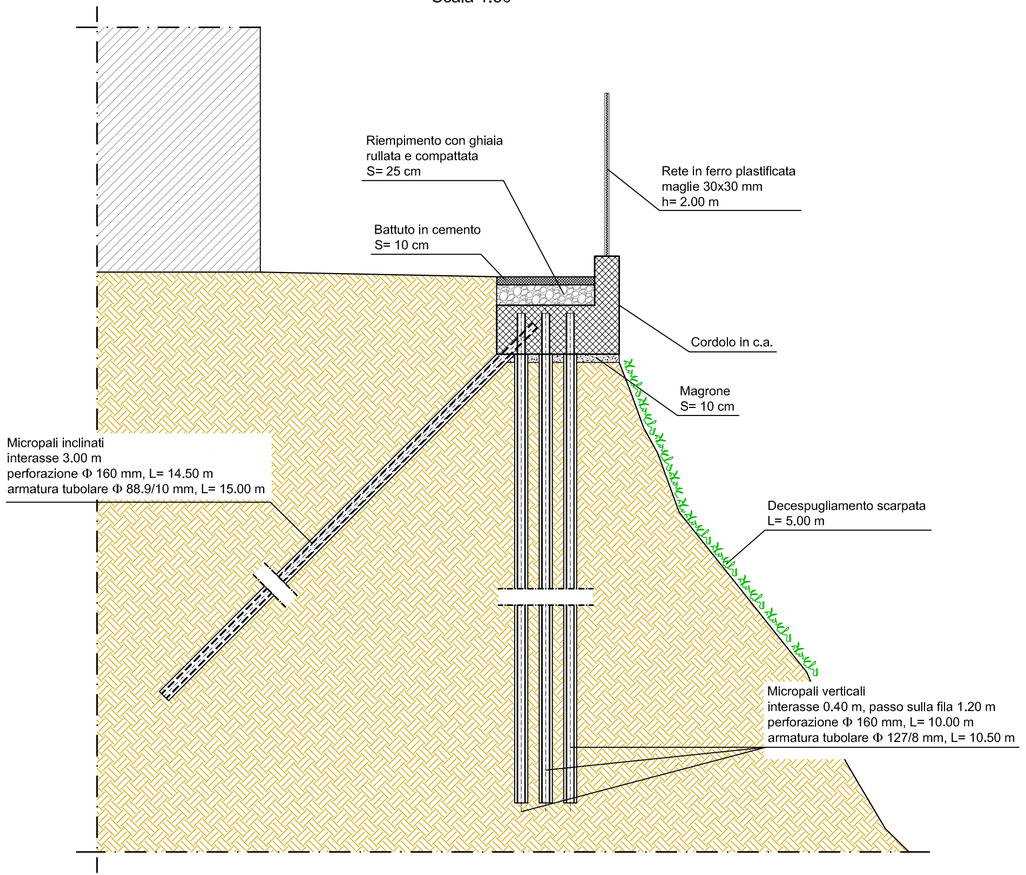
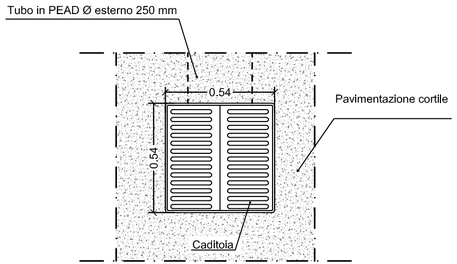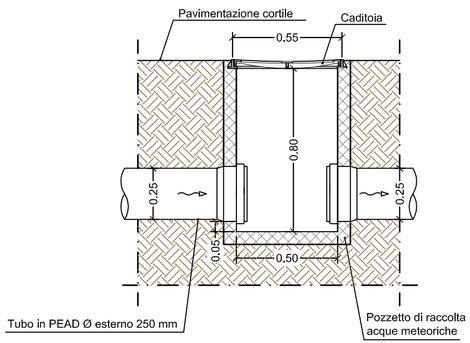
PARTICOLARE POZZETTO
Scala 1:20